MV-IDP5006/5G

用户手册

使用须知

安全注意事项

1.您的设备只能使用厂商指定的电池和充电器；使用未经过CCC认证的充电器可能会造成电池漏液、过热、爆裂和起火。
2.禁止短路充电器，否则会引起触电、冒烟和对充电器的损坏。
3.请不要在电源线损坏的情况下使用充电器，否则会导致起火和触电。
4.请不要拆卸或改装充电器，否则会导致人身伤害、触电、起火和充电器损坏。
5.拔插头时要抓住充电器，拉电源线会损坏电线，引起触电和起火。
6.用柔软的干布清洁设备、电池和充电器。
7.请勿用酒精、稀释剂或苯等溶液擦拭设备。

维护注意事项

1.本产品应安装和存放在干燥，通风，无腐蚀性气体的地方。
2.用力按压屏幕可能会损坏屏幕。请勿使用电阻屏触摸笔点击屏幕，以避免擦伤或损坏屏幕。要清洁屏幕，请将少量商用液晶屏清洁剂喷洒在软布上。避免将清洁剂直接喷洒在屏幕上。
3.请勿使用任何化学清洁剂擦拭液晶屏幕。
4.保持摄像头部分洁净无污渍，勿用尖锐物体刻画。
5.若长时间不使用本产品，请务必将数据下载到计算机储存。
6.第一次使用或是贮存后恢复使用，机器的电池需相当长时间才能完成充电。
7.请勿擅自拆卸本产品，如造成终端无法正常使用的，厂商将不负责保修。
8.如出现异常现象，请及时向经销商反映。

外观介绍

正面

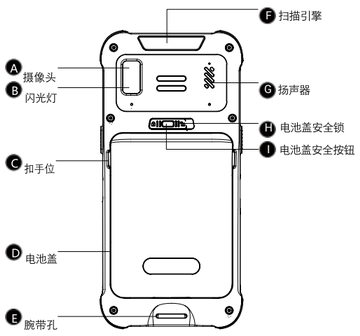

背面

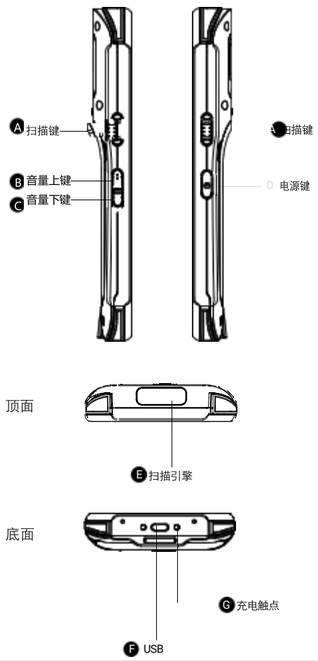

快速使用

初次使用

长按电源键3S开机，在系统工作状态下，短按电源键，设备会进入休眠状态；在休眠状态下，短按电源键系统会唤醒且点亮屏幕。

开机

您可以通过按电源键开启机器。在深度休眠模式下，短按电源按键，可唤醒系统。机器如果电池供电，必须确保电池已经接触可靠。

关机

当机器开启后，非休眠状态下，长按电源键1s，打 开选项菜单，选择关机，点击确认，则正常关机。

重启设备

当机器开启后，非休眠状态下，长按电源键1s，打开选项菜单，选择重启，点击确认，则正常关机重启；当系统出问题时，长按电源键8秒再释放将设备重启。

安装SIM卡/SD卡

安装 SIM /SD卡请按以下指示进行:

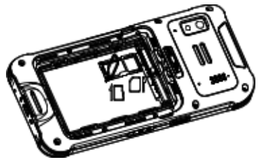

插入SIM/SD卡

安装步骤

1.关机；
2.按下电池盖安全按钮，将电池盖安全锁移动到右侧解锁位置；
3.从电池盖抠位处，将电池盖抠开；
4.拔出电池（先掀开电池连接器后侧，再取出电池）；
5.用取卡针插入卡槽靠边缘的小孔拉出卡槽，将MicroSD卡放置在三合二卡槽外侧的位置，将标准Nano-SIM卡放置在三合二卡槽的内测或外侧的位置，将卡槽插回；
6.插入电池（先插入电池连接器一侧，再扣下电池，使得电池与手机建立连接）；
7.扣下电池盖；
8.按下电池盖安全按钮，将电池盖安全锁移动到左侧锁定位置；
9.开机。

注意：

1.请使用标准Nano-SIM卡。非标准SIM卡可能导致网络无法使用，甚至损坏卡和卡槽；
2.非标准SIM卡造成的终端损坏，不在保修范围内。
3.本机不支持热插拔，必须先关机，取下电池再插拔。

安装主电池

使用错误型号电池会有爆炸危险，务必按照说明处置用完的电池。请在可能的情况下回收电池，不可将电池作为生活垃圾处理。

在安装主电池之前，请确保所有组件都是干燥的，连接湿的组件可能造成的设备损坏不在保修范围内。

安装电池时请按照以下步骤进行

1.按下电池盖安全按钮，将电池盖安全锁移动到右侧解锁位置；
2.从电池盖抠位处将电池盖抠开；
3.插入电池（先插入电池连接器一侧，再按下电池，使得电池与手机建立连接）；
4.装入电池盖；
5.按下电池盖安全按钮，将电池盖安全锁移动到左侧锁定位置。

备注：
安装方法请参照下页图示

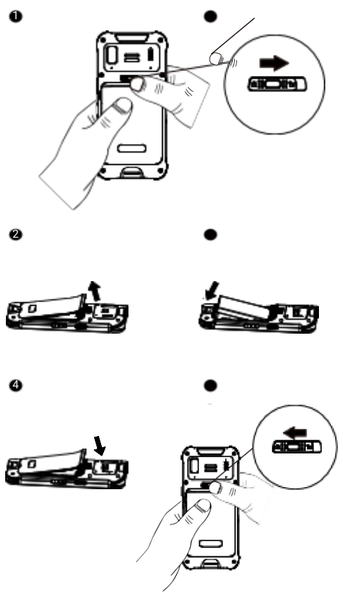

关于充电

由于电池在出厂时仅具备少量电力供测试使用，当 您收到机器时务必先进行充电后才能使用。

充电

1.用USB充电线将设备与电源适配器连接；
2.连接电源适配器到墙插，开始给设备电池充电。

充电时间

电池：常温下连接适配器， 一次充电时间大约需要4个小时，充电时LED灯常亮红色，电量充满时LED灯开始常亮绿色。

充电温度

整机温度为2-45℃时为最佳工作温度。为了保护电池寿命和性能，整机温度低于0℃或超过55℃,都不会对电池进行充电。

电池供电

如果开启无线网络服务，电池电量将大幅损耗，不使 用这些功能时务必关闭这些程序的电源以节省电力。 提示：如长时间不使用产品，请至少每两个月给整机 充电一次。

使用电池的注意事项

1.如果电池电量耗尽，在刚插上充电器时可能无法立即开机，这是正常现象。请持续充电一段时间， 再开机使用。
2.电池可以反复充电，但电池属于易损耗品，如发 现设备的待机时间大幅度降低，请更换新电池。
3.电池充电时间随温度条件和电池使用状况而变化， 请在合理温度范围内充电。
4.当电池电量不足时，设备会弹出低电提示。当电池电量过低时，设备会自动关机。
5.在将设备和电池与附件配合使用之前，请确保所有组件都是干燥的，潮湿的组件可能导致不在保 修范围内的损坏。

LED指示灯

电源指示灯在非充电和充电过程中的示意如下

非充电状态	
灭	电池电量正常
闪红色	电池电量低
闪绿色	未读信息
充电状态	
恒绿色（90~100%）	电池满充
恒红色（0~90%）	充电中
闪红色	电池异常

微功率产品注意事项

1.符合“微功率短距离无线电发射设备目录和技术要求”中 C 类设备具体条款和使用场景，频段为13.56MHz,内置环形天线:
2.不得擅自改变使用场景或使用条件、扩大发射频率范围、加大发射功率（包括额外加装射频功率放大器），不得擅自更改发射天线；
3.不得对其他合法的无线电台（站）产生有害干扰，也不得提出免受有害干扰保护；
4.应当承受辐射射频能量的工业、科学及医疗（ISM）应用设备的干扰或其他合法的无线电台（站）干扰；
5.如对其他合法的无线电台（站）产生有害干扰时，应立即停止使用，并采取措施消除干扰后方可继续使用；
6.在航空器内和依据法律法规、国家有关规定、标准划设的射电天文台、气象雷达站、卫星地球站（含测控、测距、接收、导航站）等军民用无线电台（站）、机场等的电磁环境保护区域内使用微功率设备，应当遵守电磁环境保护及相关行业主管部门的规定；
7.禁止在以机场跑道中心点为圆心、半径 5000 米的区域内使用各类模型遥控器；
8.产品可以在-10-50 摄氏度下正常工作，NFC 功能由主板经由锂电池供电。