HIK-IDYL3000
通用型工业有线手持读码器

HIK-IDYL3000 通用型工业有线手持读码器，采用自主研发的高性能条码识别算法，可高效读取工业场景的一维码及二维码，并快速输出条码信息。并对喷墨、断帧、溢墨及划伤等疑难码有着卓越的译码能力，同时可读取 DPM 码。

功能特性

- 采用自主研发的高性能条码识别算法，可高效读取工业场景的一维码及二维码
- 算法鲁棒性强，可有效应对条码脏污、缺损、低对比度等情形
- 支持连续读码、批量读码模式，大大提高多码场景读取效率
- 支持 TCP，FTP，UDP，USB，Profinet，EthernetIP，Modbus，Serial，SmartSDK，MC/SLMP、FINS 传输协议[1]
- 外观采用线材分离式设计，便于更换使用

1 仅工业协议型号支持 Profinet、EthernetIP、Modbus、MC/SLMP、FINS 工业通讯协议。

订货型号[1]

- 近距离，红光，网口设备：**HIK-IDYL3000/13NR/05RN/L**
- 近距离，红光，带工业协议网口设备：**HIK-IDYL3000/13NR/05RN/LE**
- 近距离，红光，U 口设备：**HIK-IDYL3000/13NR/05RN/U**
- 近距离，红光，一字激光大视野，U 口设备：**HIK-IDYL3000/13NR/04RN/U**
- 近距离，红光，一字激光大视野，网口设备：**HIK-IDYL3000/13NR/04RN/L**
- 标准距离，红光，网口设备：**HIK-IDYL3000/13SR/05RN/L**
- 标准距离，红光，带工业协议网口设备：**HIK-IDYL3000/13SR/05RN/LE**
- 标准距离，红光，U 口设备：**HIK-IDYL3000/13SR/05RN/U**
- 标准距离，白光，偏振，网口设备：**HIK-IDYL3000/13SR/05WP/L**
- 标准距离，白光，偏振，U 口设备：**HIK-IDYL3000/13SR/05WP/U**
- 高密度条码，红光，U 口设备：**HIK-IDYL3000/13HD/07RN/U**

应用行业

3C、医疗、家电制造、企业事业单位等行业

技术参数

型号 / 参数	HIK-IDYL3000/13NR/05RN/L(U)	HIK-IDYL3000/13SR/05RN/L(U)
	通用型工业有线手持读码器	
性能		
条码类别	一维码：Code 39，Code 93，Code 128，GS1- Code128，CodaBar，EAN8，EAN13，ISBN，ISSN，ITF25，ITF14，UPCA，UPCE 二维码：QR Code，Data Matrix，MicroQR，Aztec，GS1-DM，GS1-QR 堆叠码：PDF417	
条码最小精度	3 mil	4 mil
传感器类型	CMOS	
分辨率	1280 × 1024	
景深*	Code 128（3 mil）：25 mm~ 70 mm Code 128（10 mil）：10 mm~ 170 mm Code 39（5 mil）：15 mm~ 100 mm Data Matrix（5 mil）：30 mm ~ 60 mm Data Matrix（10 mil）：5 mm ~ 115 mm	Code 39（5 mil）：40 mm ~ 160 mm Code 128（10 mil）：10 mm ~ 400 mm Data Matrix（10 mil）：30 mm ~ 200 mm QR Code（15 mil）：15 mm ~ 280 mm QR Code（20 mil）：20 mm ~ 370 mm
视场角度	40° (H) × 34° (V)	
检测角度	倾斜角度±60°，偏斜角度±60°，旋转角度360°	
符号反差	20 %	
通讯协议	网口：SmartSDK，TCP Client，TCP Server，FTP，UDP，Serial (RS-232) U 口：SmartSDK，USB（HID/CDC），Serial (RS-232)	
电气特性		
接口	网口：Fast Ethernet（100 Mbit/s），RS-232，DC 端子 U 口：USB2.0，RS-232，DC 端子	
供电	网口：12 VDC ~ 24 VDC U 口：USB 2.0：5 VDC；DC 端子：12 VDC ~ 24 VDC	
消耗电流	网口：0.5 A（最大电流）；0.28 A（典型电流） U 口：USB 2.0：0.9 A（最大电流）；0.5 A（典型电流） DC 端子：0.5 A（最大电流）；0.28 A（典型电流）	
结构		
焦距	4.7 mm	
环境光照	0 ~ 100000 lux	
光源	红光 LED	
瞄准器	十字激光瞄准	
提示方式	LED 指示灯，蜂鸣器，震动器	
外形尺寸	74.4 mm × 86.6 mm × 190.2 mm	
重量	约 160 g	
IP 防护等级	IP42	
温度	工作温度-10 ~ 50 ℃，储藏温度-20 ~ 60 ℃	
湿度	20% ~ 80% RH 无冷凝	
跌落高度	跌落：1.8 m 跌落 50 次 翻滚：0.5 m 翻滚 1200 次	
耐空气静电	±16 kV（空气放电），±8kV（接触放电）	
激光性能		
激光安全等级	2 类激光产品	
波长	650 nm	
脉冲宽度	8 ms	
最大功率	1 mW	

型号 / 参数	HIK-IDYL3000/13NR/05RN/L(U)	HIK-IDYL3000/13SR/05RN/L(U)
	通用型工业有线手持读码器	
一般规范		
软件	IDMVS	
认证	CE, KC	

*在环境温度 25℃、250 lux 白炽灯照射情况下，使用我司指定测试样码测试的结果。

型号 / 参数	HIK-IDYL3000/13NR/05RN/LE	HIK-IDYL3000/13SR/05RN/LE
	通用型工业有线手持读码器	
性能		
条码类别	一维码：Code 39，Code 93，Code 128，GS1- Code128，CodaBar，EAN8，EAN13，ISBN，ISSN，ITF25，ITF14，UPCA，UPCE 二维码：QR Code，Data Matrix，MicroQR，Aztec，GS1-DM，GS1-QR 堆叠码：PDF417	
条码最小精度	3 mil	4 mil
传感器类型	CMOS	
分辨率	1280 × 1024	
景深*	Code 128（3 mil）：25 mm~ 70 mm Code 128（10 mil）：10 mm~ 170 mm Code 39（5 mil）：15 mm~ 100 mm Data Matrix（5 mil）：30 mm ~ 60 mm Data Matrix（10 mil）：5 mm ~ 115 mm	Code 39（5 mil）：40 mm ~ 160 mm Code 128（10 mil）：10 mm ~ 400 mm Data Matrix（10 mil）：30 mm ~ 200 mm QR Code（15 mil）：15 mm ~ 280 mm QR Code（20 mil）：20 mm ~ 370 mm
视场角度	40° (H) × 34° (V)	
检测角度	倾斜角度±60°，偏斜角度±60°,旋转角度360°	
符号反差	20 %	
通讯协议	SmartSDK，TCP Client，TCP Server，FTP，Profinet，EthernetIP，Modbus，UDP，Serial，MC/SLMP，FINS[1]	
电气特性		
接口	Fast Ethernet（100 Mbit/s），RS-232，DC 端子	
供电	12 VDC ~ 24 VDC	
消耗电流	0.5 A（最大电流）；0.28 A（典型电流）	
结构		
焦距	4.7 mm	
环境光照	0 ~ 100000 lux	
光源	红光 LED	
瞄准器	十字激光瞄准	
提示方式	LED 指示灯，蜂鸣器，震动器	
外形尺寸	74.4 mm × 86.6 mm × 190.2 mm	
重量	约 160 g	
IP 防护等级	IP42	
温度	工作温度-10 ~ 50 ℃，储藏温度-20 ~ 60 ℃	
湿度	20% ~ 80% RH 无冷凝	
跌落高度	跌落：1.8 m 跌落 50 次 翻滚：0.5 m 翻滚 1200 次	
耐空气静电	±16 kV（空气放电），±8kV（接触放电）	
激光性能		
激光安全等级	2 类激光产品	
波长	650 nm	

型号 参数	HIK-IDYL3000/13NR/05RN/LE	HIK-IDYL3000/13SR/05RN/LE
	通用型工业有线手持读码器	
脉冲宽度	8 ms	
最大功率	1 mW	
一般规范		
软件	IDMVS	
认证	CE，KC	

*在环境温度 25℃、250 lux 白炽灯照射情况下，使用我司指定测试样码测试的结果。

[1]仅工业协议型号支持 Profinet、EthernetIP、Modbus、MC/SLMP、FINS 工业通讯协议。

型号 参数	HIK-IDYL3000/13SR/05WP/L	HIK-IDYL3000/13SR/05WP/U
	通用型工业有线手持读码器	
性能		
条码类别	一维码：Code 39，Code 93，Code 128，GS1- Code128，CodaBar，EAN8，EAN13，ISBN，ISSN，ITF25，ITF14，UPCA，UPCE 二维码：QR Code，Data Matrix，MicroQR，Aztec，GS1-DM，GS1-QR 堆叠码：PDF417	
条码最小精度	4 mil	
传感器类型	CMOS	
分辨率	1280 × 1024	
景深*	Code 39（5 mil）：40 mm ~ 160 mm Code 128（10 mil）：10 mm ~ 400 mm Data Matrix（10 mil）：30 mm ~ 200 mm QR Code（15 mil）：15 mm ~ 280 mm QR Code（20 mil）：20 mm ~ 370 mm	
视场角度	40° (H) × 34° (V)	
检测角度	倾斜角度±60°，偏斜角度±60°,旋转角度360°	
符号反差	20 %	
通讯协议	SmartSDK，TCP Client，TCP Server，FTP，UDP，Serial (RS-232)	SmartSDK，USB（HID/CDC），Serial (RS-232)
电气特性		
接口	Fast Ethernet（100 Mbit/s），RS-232，DC 端子	USB2.0，DC 端子，RS-232
供电	12 VDC ~ 24 VDC	USB 2.0：5 VDC；DC 端子：12 VDC ~ 24 VDC
消耗电流	0.5 A（最大电流）；0.28 A（典型电流）	USB 2.0：0.9 A（最大电流）；0.5 A（典型电流） DC 端子：0.5 A（最大电流）；0.28 A（典型电流）
结构		
焦距	4.7 mm	
环境光照	0 ~ 100000 lux	
光源	白光 LED（偏振光源）	
瞄准器	十字激光瞄准	
提示方式	LED 指示灯，蜂鸣器，震动器	
外形尺寸	74.4 mm × 86.6 mm × 190.2 mm	
重量	约 160 g	
IP 防护等级	IP42	
温度	工作温度-10 ~ 50 ℃，储藏温度-20 ~ 60 ℃	
湿度	20% ~ 80% RH 无冷凝	

型号 / 参数	HIK-IDYL3000/13SR/05WP/L	HIK-IDYL3000/13SR/05WP/U
	通用型工业有线手持读码器	
跌落高度	跌落： 1.8 m 跌落 50 次 翻滚： 0.5 m 翻滚 1200 次	
耐空气静电	±16 kV（空气放电），±8kV（接触放电）	
激光性能		
激光安全等级	2 类激光产品	
波长	650 nm	
脉冲宽度	8 ms	
最大功率	1 mW	
一般规范		
软件	IDMVS	
认证	CE，KC	

*在环境温度 25℃、250 lux 白炽灯照射情况下，使用我司指定测试样码测试的结果。

型号 / 参数	HIK-IDYL3000/13NR/04RN/U(L)	HIK-IDYL3000/13HD/07RN/U
	通用型工业有线手持读码器	
性能		
条码类别	一维码：Code 39，Code 93，Code 128，GS1- Code128，CodaBar，EAN8，EAN13，ISBN，ISSN，ITF25，ITF14，UPCA，UPCE 二维码：QR Code，Data Matrix，MicroQR，Aztec，GS1-DM，GS1-QR 堆叠码：PDF417	
条码最小精度	3 mil（一维码）	2.5 mil（二维码）
传感器类型	CMOS	
分辨率	1280 × 1024	
景深*	Code 39（3 mil）：0 mm ~ 70 mm' Code 128（10 mil）：0 mm ~ 150 mm' Code 39（5 mil）：0 mm ~ 85 mm' Data Matrix（5 mil）：10 mm ~ 50 mm Data Matrix（10 mil）：0 mm ~ 100 mm'	Code 39（3 mil）：0 mm~ 105 mm' Code 128（10 mil）：0 mm~ 170 mm' Code 39（5 mil）：0 mm~ 130 mm' Data Matrix（5 mil）：8 mm ~ 80 mm Data Matrix（10 mil）：0 mm ~ 145 mm'
视场角度	44° (H) × 36° (V)	29° (H) × 23° (V)
检测角度	倾斜角度±60°， 偏斜角度±60°，旋转角度360°	
符号反差	20 %	
通讯协议	网口：SmartSDK，TCP Client，TCP Server，FTP，UDP，Serial (RS-232) U 口：SmartSDK，USB（HID/CDC），Serial (RS-232)	
电气特性		
接口	网口：Fast Ethernet（100 Mbit/s），RS-232，DC 端子 U 口：USB2.0，RS-232，DC 端子	
供电	网口：12 VDC ~ 24 VDC U 口：USB 2.0：5 VDC；DC 端子：12 VDC ~ 24 VDC	
消耗电流	网口：0.5 A（最大电流）；0.28 A（典型电流） U 口：USB 2.0：0.9 A（最大电流）；0.5 A（典型电流） DC 端子：0.5 A（最大电流）；0.28 A（典型电流）	
结构		
焦距	4.3 mm	6.7 mm
环境光照	0 ~ 100000 lux	
光源	红光 LED	
瞄准器	一字激光瞄准	十字激光瞄准
提示方式	LED 指示灯，蜂鸣器，震动器	

型号 / 参数	HIK-IDYL3000/13NR/04RN/U(L)	HIK-IDYL3000/13HD/07RN/U
	通用型工业有线手持读码器	
外形尺寸	74.4 mm × 86.6 mm × 190.2 mm	
重量	约 160 g	
IP 防护等级	IP42	
温度	工作温度-10 ~ 50 ℃， 储藏温度-20 ~ 60 ℃	
湿度	20% ~ 80% RH 无冷凝	
跌落高度	1.8 m	
激光性能		
激光安全等级	2 类激光产品	
波长	650 nm	
脉冲宽度	8 ms	
最大功率	1 mW	
一般规范		
软件	IDMVS	
认证	CE，KC	

*在环境温度 25℃、 250 lux 白炽灯照射情况下，使用我司指定测试样码测试的结果。

[1]最小距离的 0 表示条码在成像视野范围内均可被读取。

外形尺寸

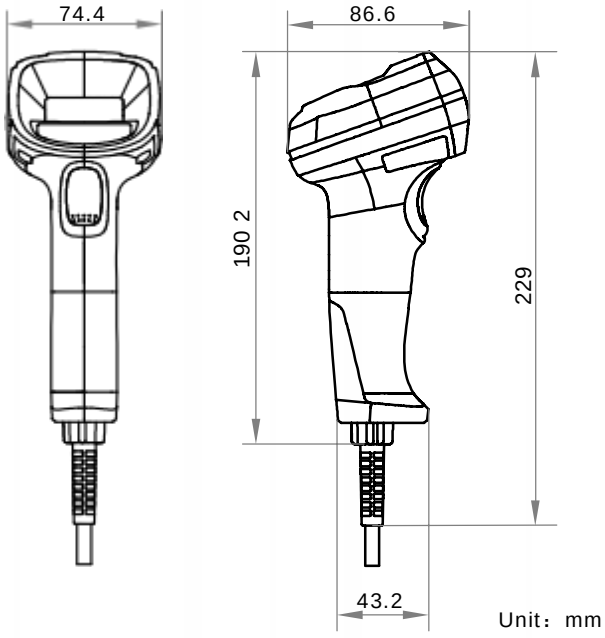

杭州海康机器人股份有限公司版权所有，侵权必究。
本文件中所有信息如有变更恕不另行通知；本文件内容所述仅供参考，部分可能存在调整；本文件所涉数据可能因环境等因素产生差异，本公司不承担由此产生的后果。